NOVUM KETEL – EN APPARATENBOUW

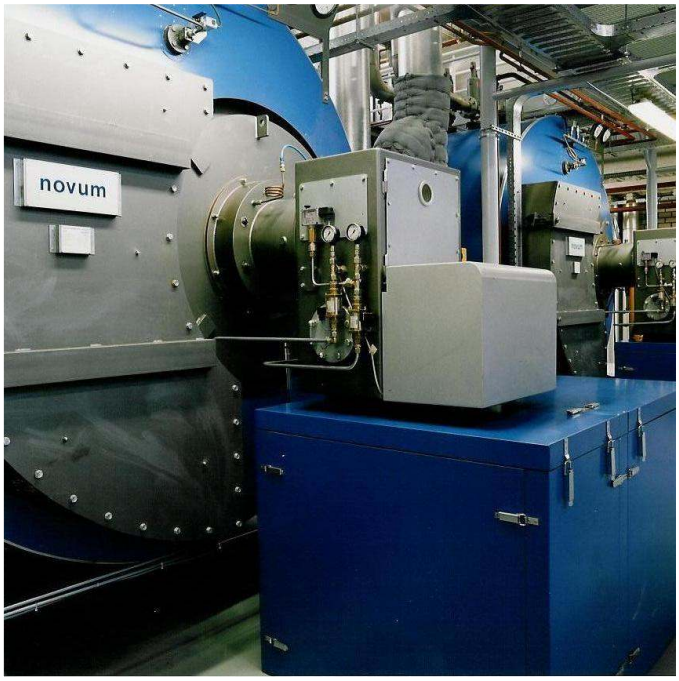

Novutherm HD-D

- Drietreks ketel
- Geschikt voor gas - en oliestoken
- Service vriendelijk
- Ketelcapaciteit 1000 – 10.000 kW

HD Stoomketel

Machinefabriek Novum B.V. Landweerstraat 91-zuid Postbus 66 5340 AB Oss
Telefoon : 0412 – 646915 Fax : 0412 – 652655 E-mail :info@novum.nl Website : www.novum.nl

Novutherm HD-D

Novutherm HD-D
De stoomketel type **Novutherm HD-D** is leverbaar in een groot aantal uitvoeringen:

- Stoomproduktie variërend van 350 tot 10.000 kg/h
- Drukken tot 16 bar.
- Geschikt voor gas- en oliestoken.

Het is een ketel die in de praktijk heeft bewezen – en dat nog steeds bewijst - zeer solide en betrouwbaar te zijn en weinig onderhoud te vragen.

Algemeen
De ketel is vervaardigd uit hoogwaardige, gekeurde ketelplaat en naadloze keurpijpen en voldoet aan de Richtlijn 97/23/EG , Wetgeving inzake drukapparatuur PED (Pressure Equipment Directive). De ketel wordt gebouwd volgens gebruikelijke ontwerpnormen en onder toezicht van een Notified Body .

De ketels kunnen worden voorzien van alle benodigde appendages. Naar keuze wordt de ketel uitgerust voor beperkte bewaking of voor onbewaakt bedrijf. De ketel kan als bedrijfsklare unit geleverd worden, inclusief brander, schakelkast, appendages, pompen, warmte-terugwinningsapparatuur en schoorsteen. Trillingdempers, branderomkastingen en schoorsteendempers verminderen het trillings- en geluidsniveau en kunnen desgewenst meegeleverd worden

Omschrijving
De Novutherm HD-D is een drietreks ketel geschikt voor olie- en gasstoken. De verbranding vindt plaats in een cilindrische vuurhaard welke excentrisch in de romp is geplaatst. Nadat de rookgassen de vuurhaard hebben verlaten vindt de afkoeling van de rookgassen verder plaats in het convectie - V.O., dat bestaat uit 2 in serie geplaatste vlampijpsecties genaamd de 2^{e} en 3^{e} trek. Deze bevinden zich naast de vuurgang.

Aan de achterzijde van het drukgedeelte van de ketel bevindt zich de rookgas-kering van de 1^{e} trek (vuurgang) naar de 2^{e} trek welke via een inspectieluik toegankelijk is. De voorzijde van het drukgedeelte van de ketel is voorzien van een vuurvaste en geïsoleerde branderplaat met daarnaast een scharnierend geïsoleerd luik van de keerkast van de 2^{e} trek naar de 3^{e} trek. Aan de achterzijde komt de 3^{e} trek uit in een goed toegankelijke rookkast met een verticale rookgasaansluiting.

De ketel wordt ondersteund door 2 ketelvoeten en uitwendig geïsoleerd met 100 mm steenwol en afgewerkt met aluminium stucco beplating.

Service
Bij het ontwerp van de Novutherm HD-D is service vriendelijkheid een belangrijk uitgangspunt geweest. De ketel is eenvoudig te reinigen en te inspecteren, zowel rookgaszijdig als waterzijdig, om zo de onderhoudskosten zo laag mogelijk te houden.

Door het opendraaien van het scharnierend luik aan de voorzijde van de ketel zijn de vlampijpen van de 2^{e} en 3^{e} trek eenvoudig te inspecteren en te reinigen. Na het demonteren van het inspectieluik aan de achterzijde van de ketel is de vuurhaard en de watergekoelde keerkast goed te inspecteren en indien nodig te reinigen. De rookkast aan de achterzijde van de ketel kan geïnspecteerd en gereinigd worden via een groot deksel. Voorts zijn er een aantal mangatdeksels in de romp aangebracht zodat het drukgedeelte waterzijdig goed toegankelijk is.

Aanzichten Novutherm HD-D

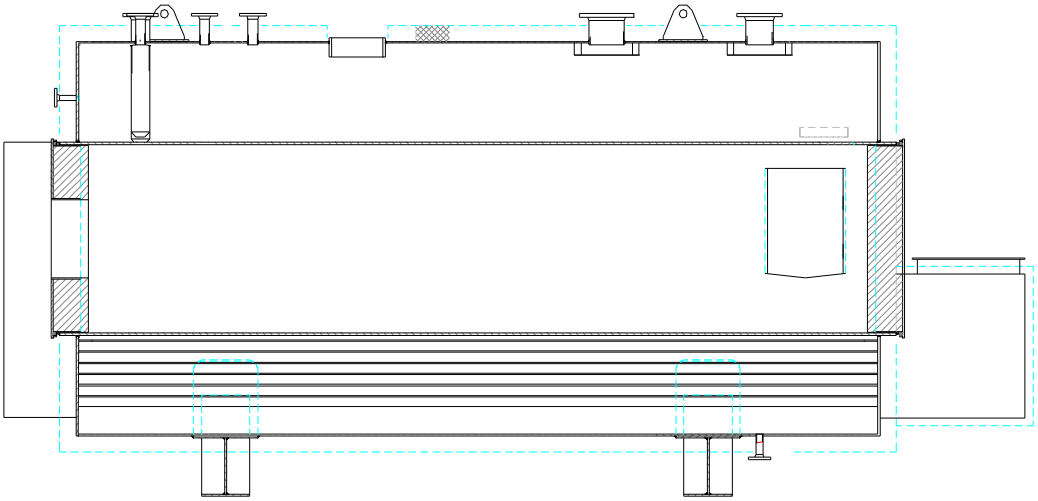

LANGSDOORSNEDE

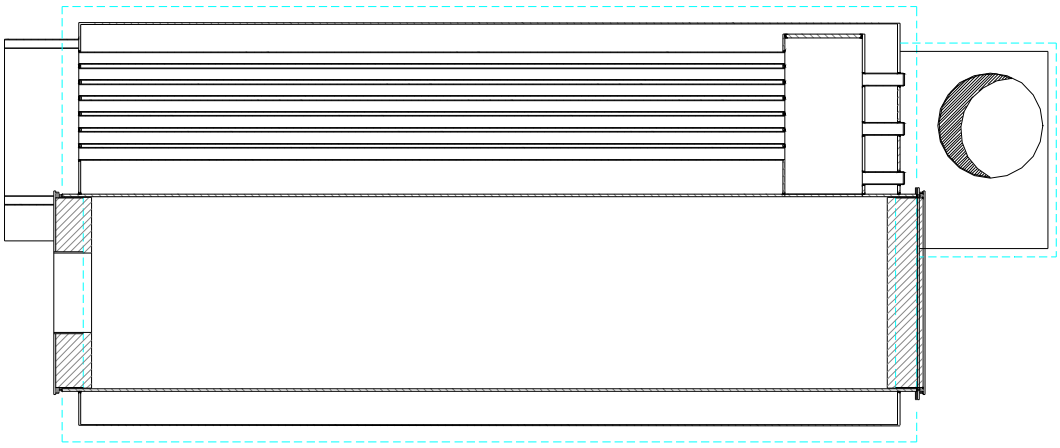

DOORSNEDE

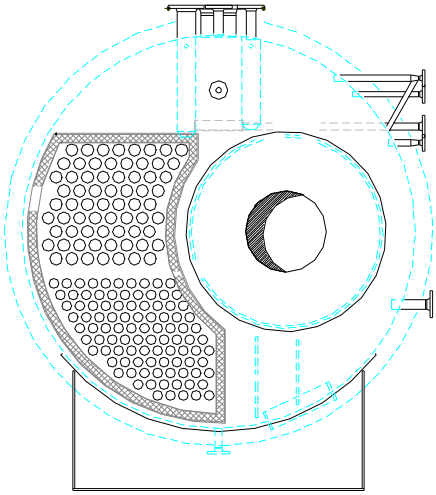

VOORAANZICHT

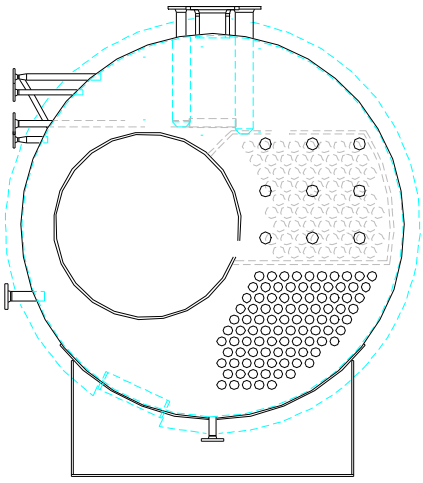

ACHTERAANZICHT